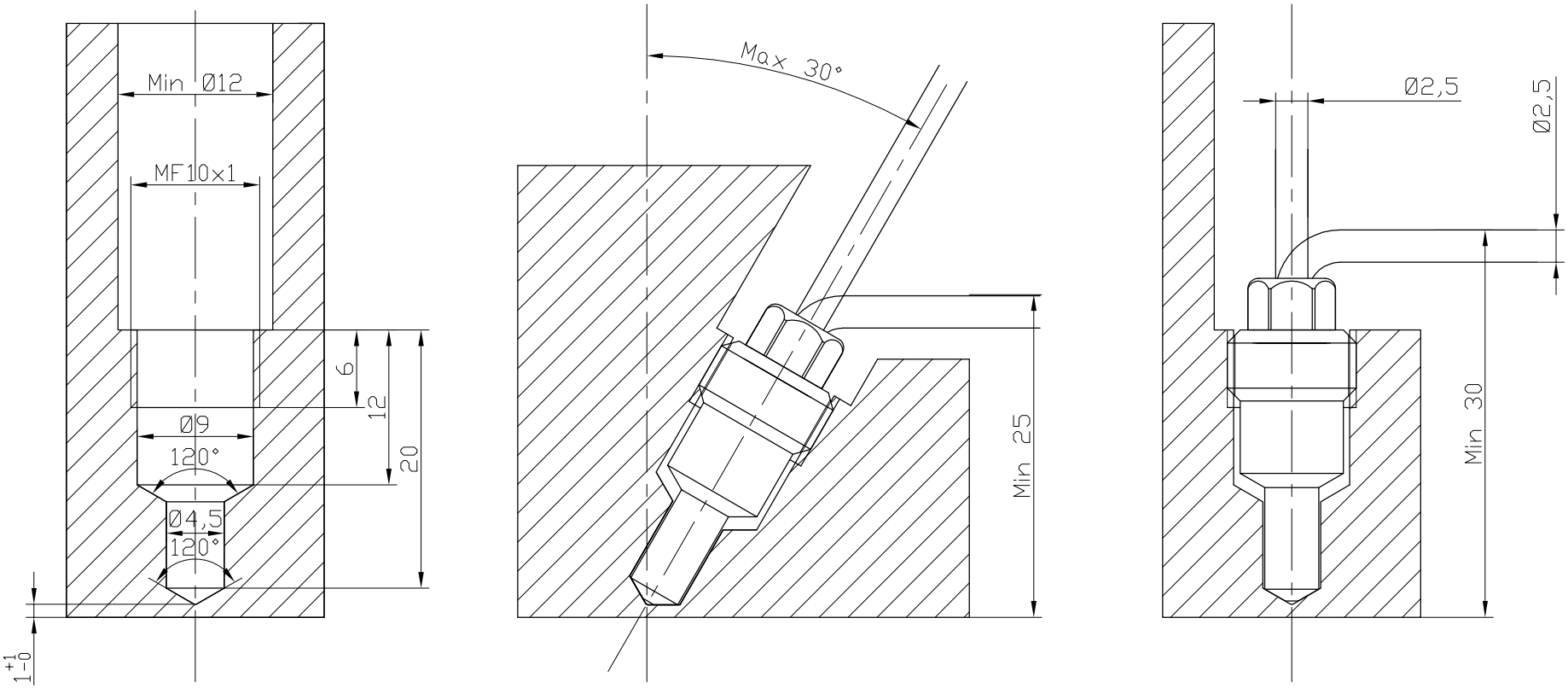

Tolérances générales ISO 2768-f

N6

E			Pos. / Qte / Dessiné: 14.02.2006 DRu		No de commande		Normes: VSM	Papier: A4
D			Dénomination/matière: Fixation		No. feuilles: 1	Feuille No: 1		Echelle: 2:1
C							Thermoflux Technologies SA Y-Parc - Rue Galilée 9 1400 Yverdon-les-Bains Tél.:+41 24 423.95.80 Fax.:+41 24 423.95.90	
B	Passage de 12.5 à 12 Nouveau fil+poulet	20.09.06 DRu	Produit: Tfx-178		No de dessin: 178.40.00b			
A	Tar long. de 5 à 6 Passage de 12 à 12.5	22.06.06 DRu						
Fichier: 00b_Fixation.dwg								