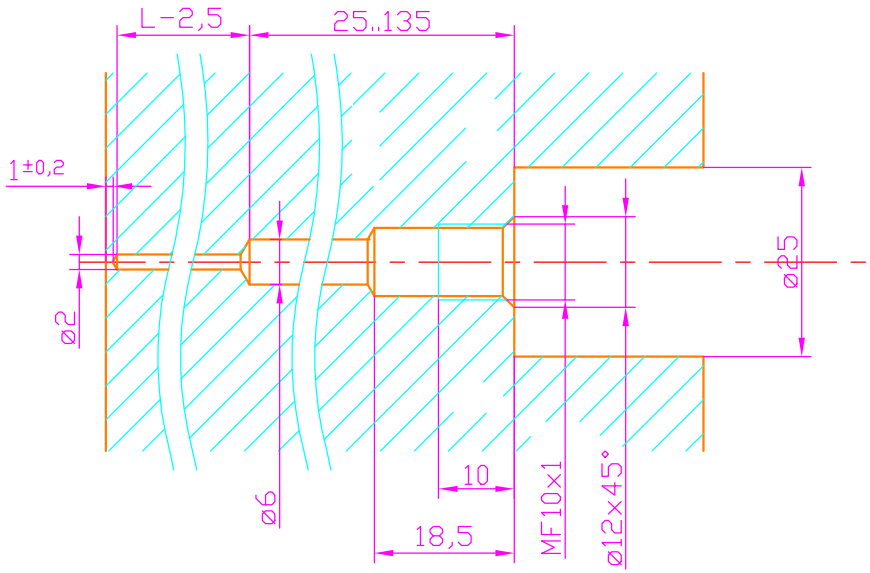

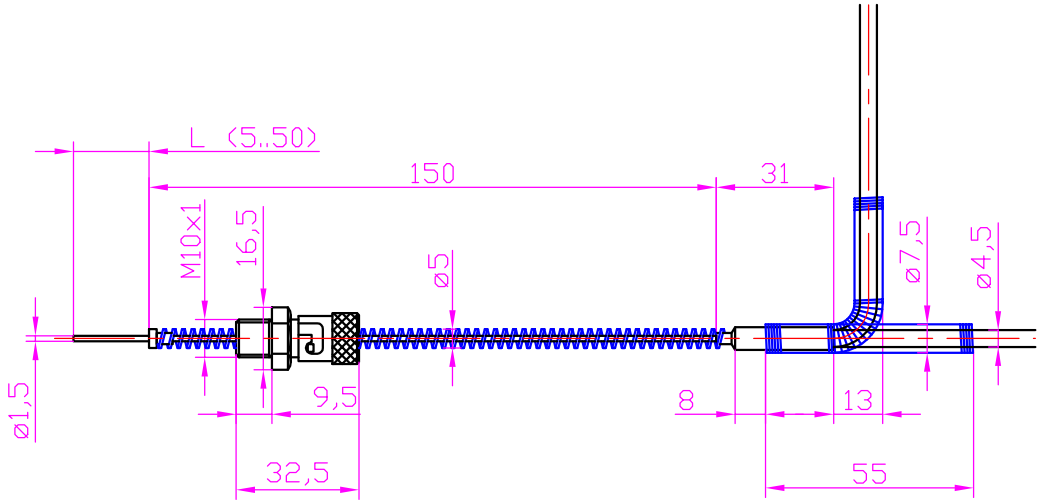

Thermocouples: TC5M1K2FCN3-aaa-b-000-X-ccccc-X-A
aaa: câble en dm b: connecteur(D mini, X fil ccccc: Insertion L en mm

E			Pos. / Qte / Dessiné: 15.06.2010 DRu	No de commande		Normes: VSM	Papier: A4
D			Dénomination/matière: Plan d'usinage	No. feuilles: 1	Feuille No: 1		Echelle: 1:1
C						TFX SA, Route de France 17, CH-2926 Boncourt, Tél.:+41 32 475 10 88, Fax.:+41 32 475 10 89	
B			Produit: Thermocouples	No de dessin: 186.01			
A							
Fichier: 01_Implantation TC5M.dwg							