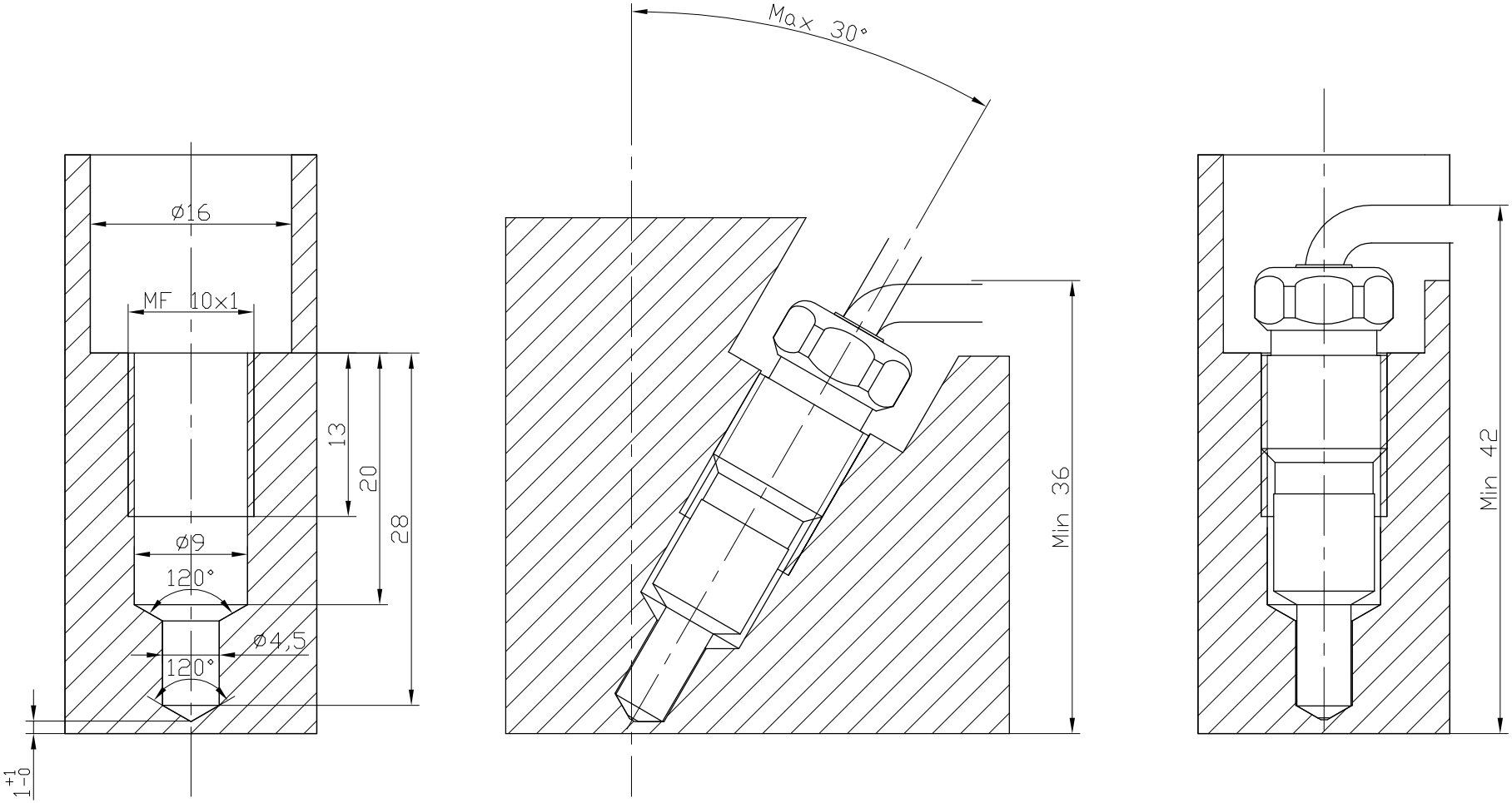

E			Pos. / Qte / Dessiné: 26.05.2008 DRu	No de commande		Normes: VSM	Papier: A4
D			Dénomination/matière: Fixation	Nb. feuilles: 1	Feuille No: 1		Echelle: 2:1
C						MAPE Engineering Switzerland Rte de France 17, CP132 CH-2926 Boncourt Tél.:+41.32.475.10.88 Fax.:+41.32.475.10.89	
B			Produit: Tfx-191	No de dessin: 191.40.07			
A							

Fichier: 191_07 Fixation.dwg